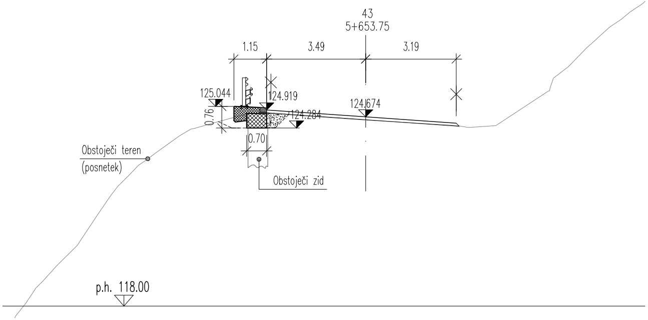
43
5+653.75
1.15
3.49
3.19
125.044
124.919
124.674
124.284
0.76
0.70
Obstoječi teren
(posnetek)
Obstoječi zid
p.h. 118.00

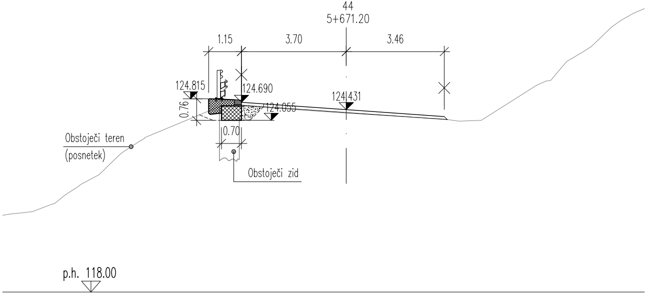
44
5+671.20
1.15
3.70
3.46
124.815
124.690
124.431
124.055
0.76
0.70
Obstoječi teren
(posnetek)
Obstoječi zid
p.h. 118.00

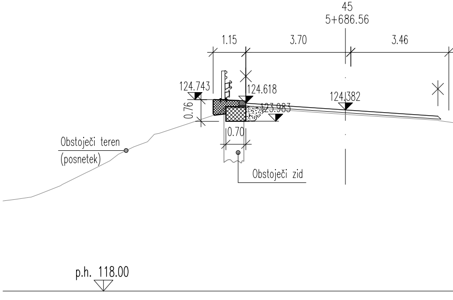
45
5+686.56
1.15
3.70
3.46
124.743
124.618
124.382
123.983
0.76
0.70
Obstoječi teren
(posnetek)
Obstoječi zid
p.h. 118.00

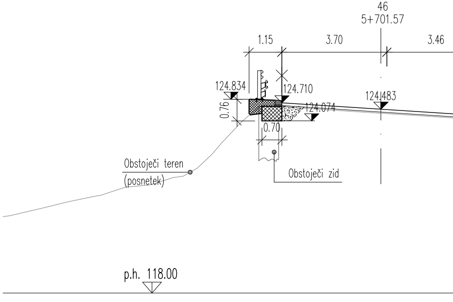
46
5+701.57
1.15
3.70
3.46
124.834
124.710
124.483
124.074
0.76
0.70
Obstoječi teren
(posnetek)
Obstoječi zid
p.h. 118.00

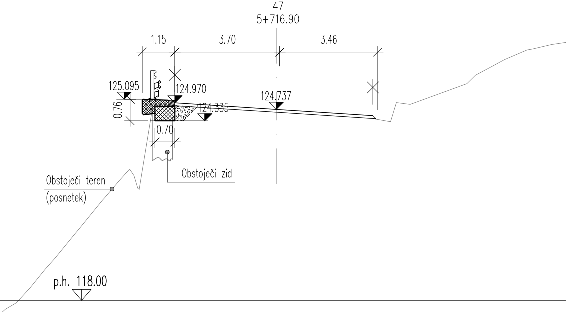
47
5+716.90
1.15
3.70
3.46
125.095
124.970
124.737
124.335
0.76
0.70
Obstoječi zid
Obstoječi teren
(posnetek)
p.h. 118.00

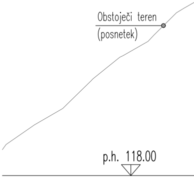
Obstoječi teren
(posnetek)
p.h. 118.00

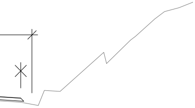

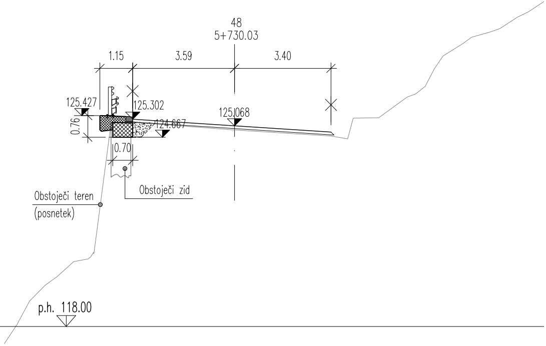
48
5+730.03
1.15
3.59
3.40
125.427
125.302
125.068
124.667
0.76
0.70
Obstoječi zid
Obstoječi teren
(posnetek)
p.h. 118.00

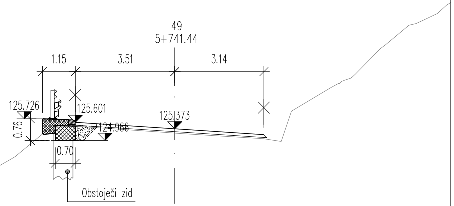
49
5+741.44
1.15
3.51
3.14
125.726
125.601
125.373
124.966
0.76
0.70
Obstoječi zid

BETON:
1 - PODLOŽNI BETON: C 12/15
2 - AB ZID: C 25/30, XC2, XF2, PV-I
3 - AB ROBNI VENEC: C 30/37, XD3, XF4, PV-II

ARMATURA: S500 (B)
ZAŠČITNA PLAST BETONA: 5 cm

Investitor:
DIREKCIJA REPUBLIKE SLOVENIJE ZA INFRASTRUKTURO
Tržaška cesta 19, 1000 Ljubljana

Objekt:
Izvedbeni načrt za zamenjavo varnostne ograje z nivojem zadrževanja najmanj H2 ter sanacijo robnih vencev in podpornih zidov na G2-103/1008 Ušnik - Plave, od km 4,426 do km 4,676 in od km 5,500 do km 6,063 LE

Projektant:
gorenjska gradbena družba,
projektiranje, inženiring, gradnja in vzdrževanje objektov visoke in nizke gradnje d.d.
4000 KRANJ, JEZERSKA CESTA 20 ☎ 04/ 280 6000 FAX: 04/ 204 2330 www.ggd.si E-mail: info@ggd.si

Vrsta izvedbenega načrta:
IZVEDBENI NAČRT ZA IZVEDBO

Št. izvedbenega načrta:
P-56/19

Vsebina risbe:
PODPORNI ZID PZ-4
PREČNI PROFILI P43-49

Odg. izdelovalec izvedbenega načrta:
Lara Humar, dipl. inž. grad. G-2375

Obdelala:
Uroš Gregorec, dipl. inž. grad. G-4140
Mojca Šoštarič, univ. dipl. inž. grad.

Datum: oktober 2019
Merilo: 1:100
Priloga: 6.4.4

Št. odseka: 1008
Arhivska številka: 0045.00
Vrsta dokumentacije: 007.2101
Šifra priloge: G.132